令和5年度　第54回 千葉県中学校ソフトテニス新人大会（選手権大会）

（女子の部）

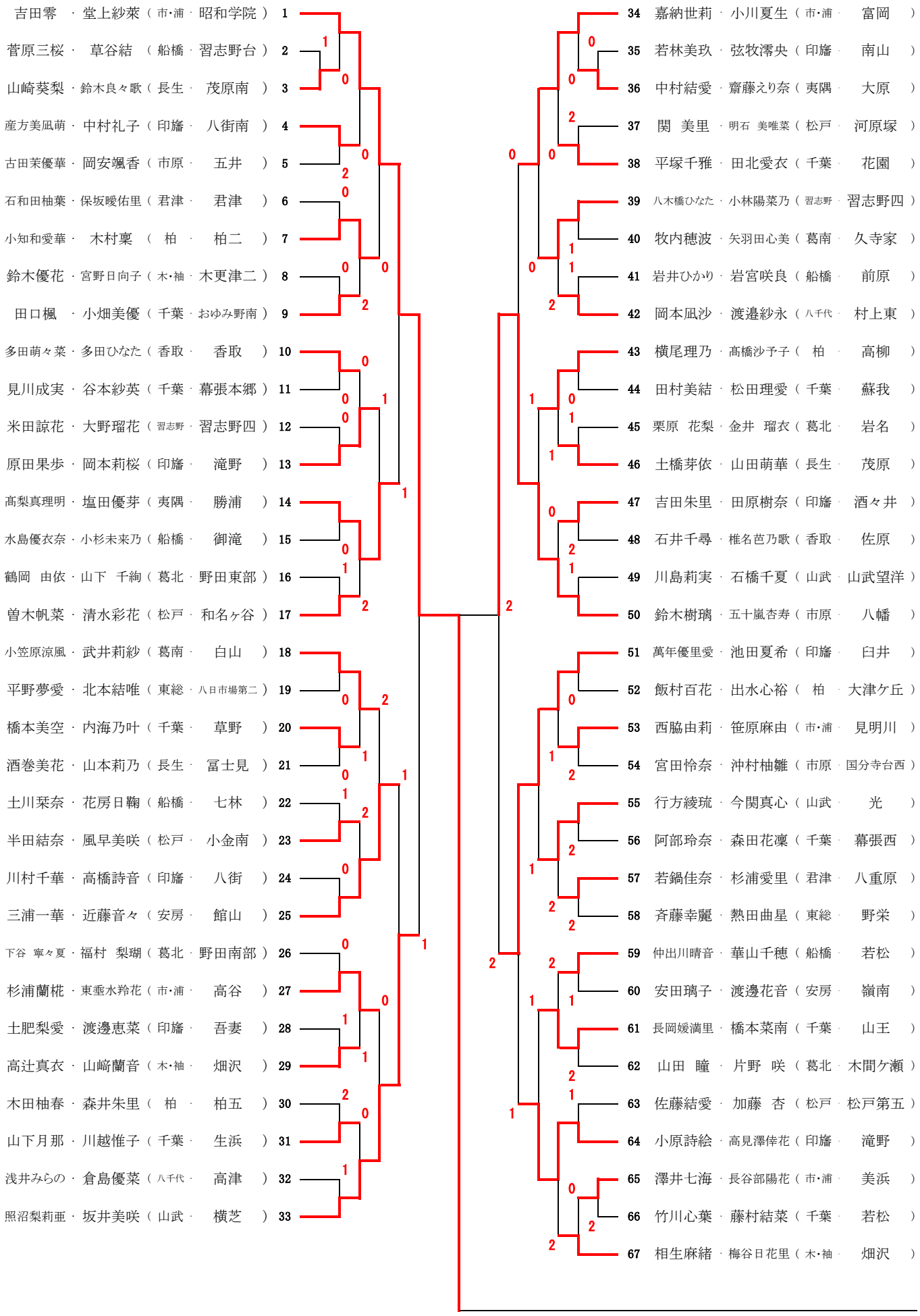

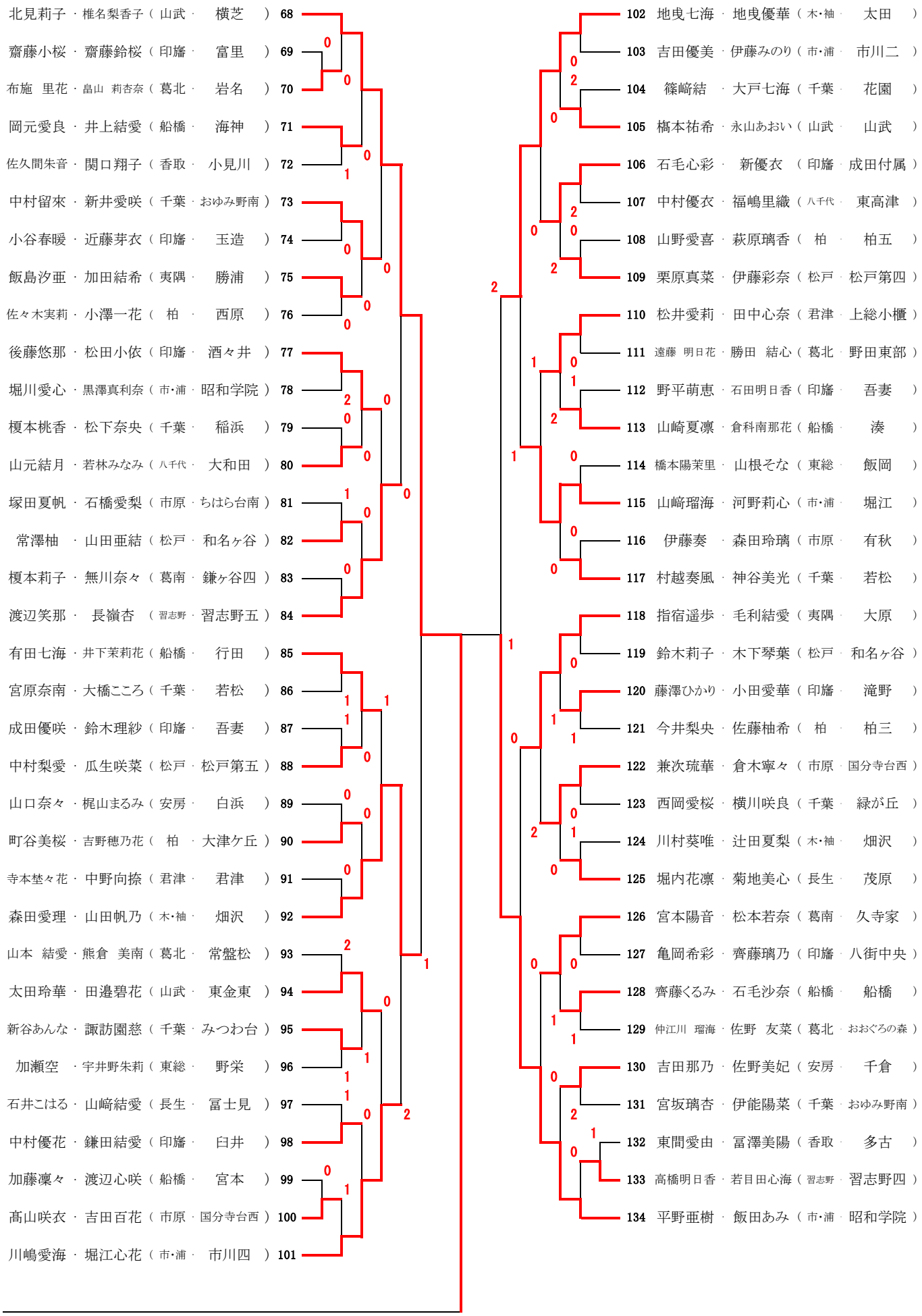
北見莉子・椎名梨香子（山武・横芝）68
齋藤小桜・齋藤鈴桜（印旛・富里）69
布施 里花・畠山 莉杏奈（葛北・岩名）70
岡元愛良・井上結愛（船橋・海神）71
佐久間朱音・関口翔子（香取・小見川）72
中村留來・新井愛咲（千葉・おゆみ野南）73
小谷春暖・近藤芽衣（印旛・玉造）74
飯島汐亜・加田結希（夷隅・勝浦）75
佐々木実莉・小澤一花（柏・西原）76
後藤悠那・松田小依（印旛・酒々井）77
堀川愛心・黒澤真利奈（市･浦・昭和学院）78
榎本桃香・松下奈央（千葉・稲浜）79
山元結月・若林みなみ（八千代・大和田）80
塚田夏帆・石橋愛梨（市原・ちはら台南）81
常澤柚・山田亜結（松戸・和名ヶ谷）82
榎本莉子・無川奈々（葛南・鎌ヶ谷四）83
渡辺笑那・長嶺杏（習志野・習志野五）84
有田七海・井下茉莉花（船橋・行田）85
宮原奈南・大橋こころ（千葉・若松）86
成田優咲・鈴木理紗（印旛・吾妻）87
中村梨愛・瓜生咲菜（松戸・松戸第五）88
山口奈々・梶山まるみ（安房・白浜）89
町谷美桜・吉野穂乃花（柏・大津ケ丘）90
寺本埜々花・中野向捺（君津・君津）91
森田愛理・山田帆乃（木･袖・畑沢）92
山本 結愛・熊倉 美南（葛北・常盤松）93
太田玲華・田邉碧花（山武・東金東）94
新谷あんな・諏訪園慈（千葉・みつわ台）95
加瀬空・宇井野朱莉（東総・野栄）96
石井こはる・山﨑結愛（長生・冨士見）97
中村優花・鎌田結愛（印旛・臼井）98
加藤凜々・渡辺心咲（船橋・宮本）99
髙山咲衣・吉田百花（市原・国分寺台西）100
川嶋愛海・堀江心花（市･浦・市川四）101
102 地曳七海・地曳優華（木･袖・太田）
103 吉田優美・伊藤みのり（市･浦・市川二）
104 篠﨑結・大戸七海（千葉・花園）
105 槁本祐希・永山あおい（山武・山武）
106 石毛心彩・新優衣（印旛・成田付属）
107 中村優衣・福嶋里織（八千代・東高津）
108 山野愛喜・萩原璃香（柏・柏五）
109 栗原真菜・伊藤彩奈（松戸・松戸第四）
110 松井愛莉・田中心奈（君津・上総小櫃）
111 遠藤 明日花・勝田 結心（葛北・野田東部）
112 野平萌恵・石田明日香（印旛・吾妻）
113 山崎夏凛・倉科南那花（船橋・湊）
114 橋本陽茉里・山根そな（東総・飯岡）
115 山﨑瑠海・河野莉心（市･浦・堀江）
116 伊藤奏・森田玲璃（市原・有秋）
117 村越奏風・神谷美光（千葉・若松）
118 指宿遥歩・毛利結愛（夷隅・大原）
119 鈴木莉子・木下琴葉（松戸・和名ヶ谷）
120 藤澤ひかり・小田愛華（印旛・滝野）
121 今井梨央・佐藤柚希（柏・柏三）
122 兼次琉華・倉木寧々（市原・国分寺台西）
123 西岡愛桜・横川咲良（千葉・緑が丘）
124 川村葵唯・辻田夏梨（木･袖・畑沢）
125 堀内花凛・菊地美心（長生・茂原）
126 宮本陽音・松本若奈（葛南・久寺家）
127 亀岡希彩・齊藤璃乃（印旛・八街中央）
128 齊藤くるみ・石毛沙奈（船橋・船橋）
129 仲江川 瑠海・佐野 友菜（葛北・おおぐろの森）
130 吉田那乃・佐野美妃（安房・千倉）
131 宮坂璃杏・伊能陽菜（千葉・おゆみ野南）
132 東間愛由・冨澤美陽（香取・多古）
133 高橋明日香・若目田心海（習志野・習志野四）
134 平野亜樹・飯田あみ（市･浦・昭和学院）